Дата на изготвяне: 30.01.2025 г.

Топливо АД
гр.София, ул.Солунска 2
ЕИК: 831924394
Бензиностанция Поморие No 3929
гр.Поморие, ул.Манастирска 1

Тип ЕСФП: ОЙЛ СИС 2.0-Д-KL; 169FS
Тип каса: 31; Номер каса: 1; ФУ: OS010487

НОМЕР НА КОЛОНКА	НОМЕР НА ПИСТОЛЕТ	НОМЕР В ОБЕКТА	ВИСОК ДЕБИТ	ВИД ГОРИВО	НОМЕР НА РЕЗЕРВОАР
БК01	01	01	ДА	Дизел	4.Дизел
БК01	02	02	НЕ	Дизел	4.Дизел
БК01	03	03	НЕ	Бензин	1.Бензин А95
БК01	04	04	НЕ	Бензин	2.Бензин А100
БК02	01	05	ДА	Дизел	4.Дизел
БК02	02	06	НЕ	Дизел	4.Дизел
БК02	03	07	НЕ	Бензин	1.Бензин А95
БК02	04	08	НЕ	Бензин	2.Бензин А100
БК03	01	09	НЕ	Дизел	4.Дизел
БК03	02	10	НЕ	Дизел	3.Дизел
БК03	03	11	НЕ	Бензин	1.Бензин А95
БК03	04	12	НЕ	Бензин	2.Бензин А100
БК04	01	13	НЕ	Дизел	4.Дизел
БК04	02	14	НЕ	Дизел	3.Дизел
БК04	03	15	НЕ	Бензин	1.Бензин А95
БК04	04	16	НЕ	Бензин	2.Бензин А100
БК05	01	17	НЕ	Пропан Бутан	5.Пропан бутан
БК06	01	18	НЕ	Пропан Бутан	5.Пропан бутан
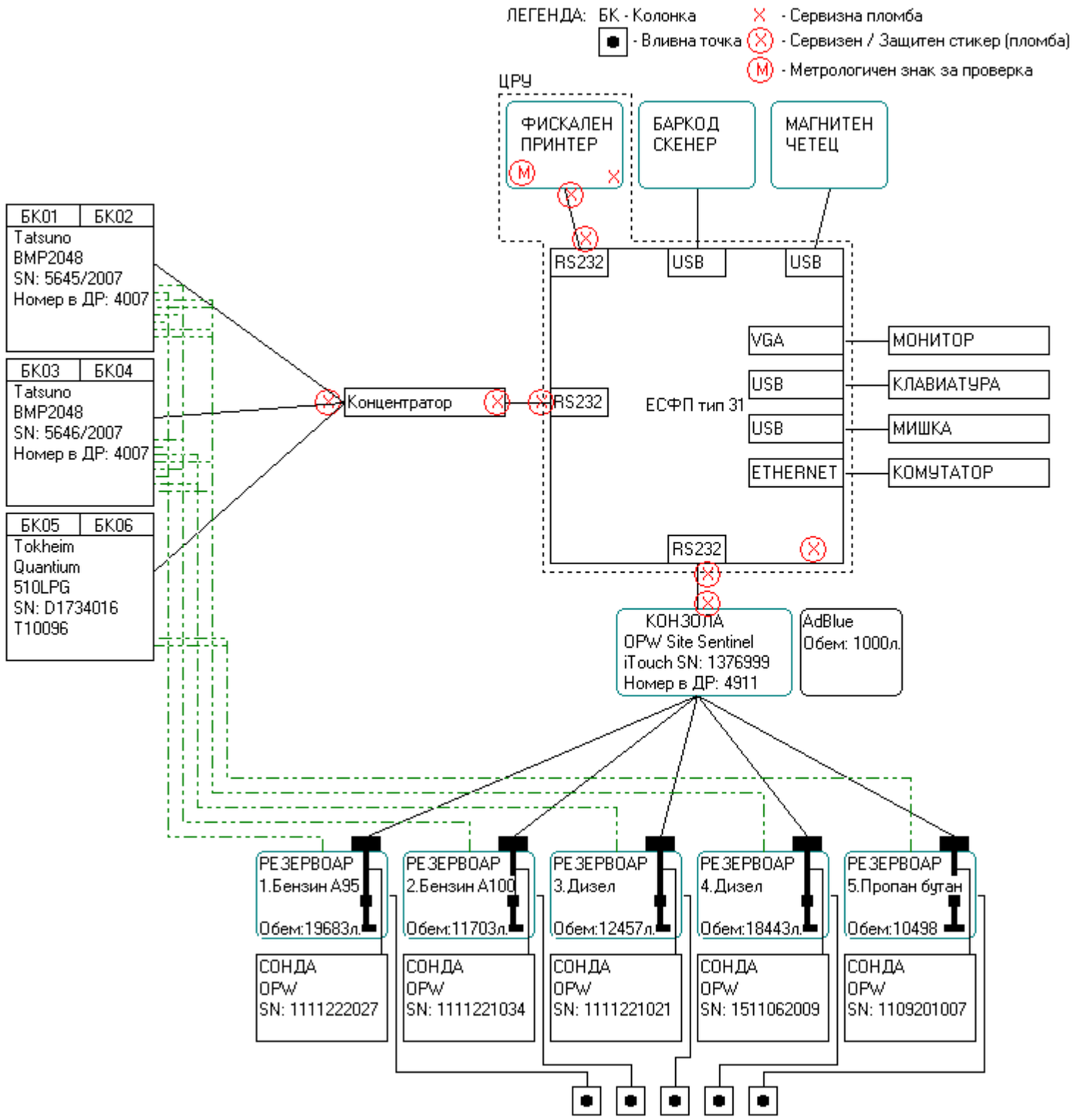
БЛОК - СХЕМА